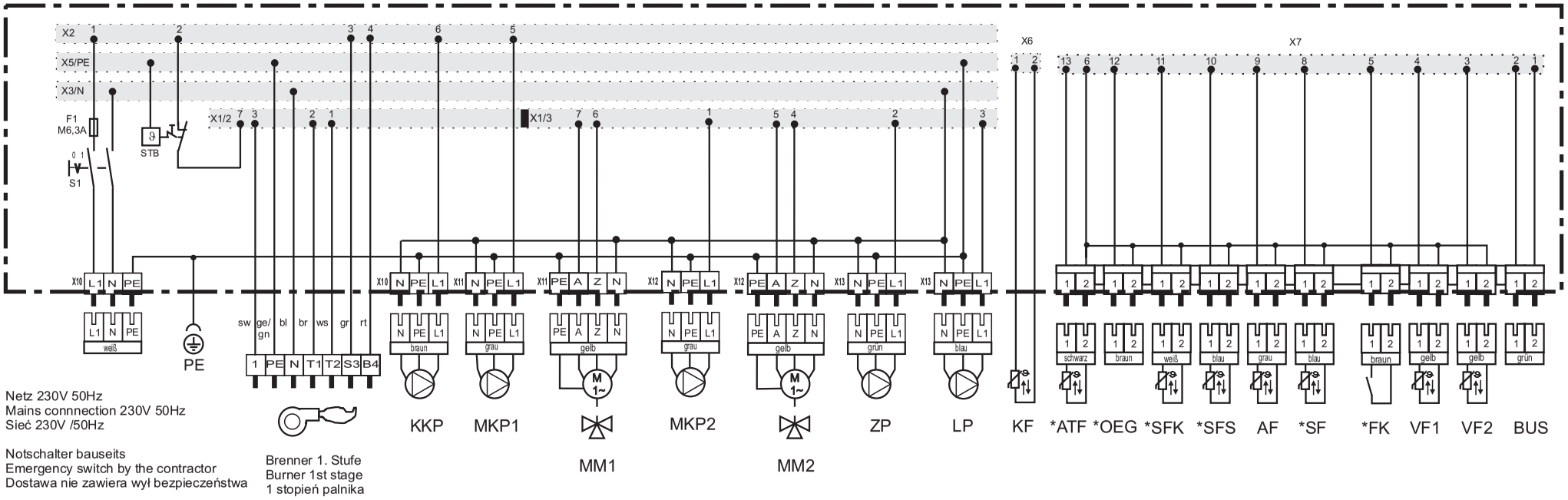

Netz 230V 50Hz
Mains connnection 230V 50Hz
Sieć 230V /50Hz

Notschalter bauseits
Emergency switch by the contractor
Dostawa nie zawiera wył bezpieczeństwa

Brenner 1. Stufe
Burner 1st stage
1 stopień palnika

KF	40°C ca. 2,66 KOhm	60°C ca. 1,24 KOhm	80°C ca. 627 Ohm
AF	-10°C ca. 27,6 KOhm	0°C ca. 16,3 KOhm	20°C ca. 6,24 KOhm
SF	20°C ca. 6,24 KOhm	45°C ca. 2,18 KOhm	60°C ca. 1,24 KOhm
VF1	20°C ca. 6,24 KOhm	45°C ca. 2,18 KOhm	60°C ca. 1,24 KOhm
VF2	20°C ca. 6,24 KOhm	45°C ca. 2,18 KOhm	60°C ca. 1,24 KOhm
ATF	50°C ca.1,194 KOhm	100°C ca.1,386 KOhm	150°C ca.1,573 KOhm
OEG	0 - 5V		
SFK	20°C ca.1,078 KOhm	60°C ca.1,232 KOhm	100°C ca.1,386 KOhm
SFS	20°C ca. 6,24 KOhm	45°C ca. 2,18 KOhm	60°C ca. 1,24 KOhm

S1	- Betriebsschalter	- Operating switch	- Wyłącznik
F1	- M 6,3 Amp.	- M 6,3 Amp.	- M 6,3 Amp.
X1-13	- Klemmleiste	- Terminal strip	- Listwa zaciskowa
STB	- Sicherheitstemperaturbegrenzer	- Overheat limit thermostat	- STB
KKP	- Kesselkreispumpe	- Boiler circuit pump	- Pompa obiegu kotła
LP	- Ladepumpe	- Charging pump	- Pompa ładowania c.w.u.
MM1	- Mischermotor 1	- Motor of mixing valve 1	- Siłownik mieszacza 1
MKP1	- Mischerkreispumpe 1	- Mixing circuit pump 1	- Pompa obiegu mieszacza 1
ZP	- Zirkulationspumpe	- Circulating pump s.h.w.	- Pompa cyrkulacyjna
PE	- Schutzleiter Kesselverkleidung	- Protection earth boiler casing	- Uziemienie, obudowa kotła
VF1	- Vorlauffühler Mischerkreis 1	- Flow sensor 1	- Czujnik obiegu mieszacza 1
VF2	- Vorlauffühler Mischerkreis 2	- Flow sensor 2	- Czujnik obiegu mieszacza 2
MM2	- Mischermotor 2	- Motor of mixing valve 2	- Siłownik mieszacza 2
MKP2	- Mischerkreispumpe 2	- Mixing circuit pump 2	- Pompa obiegu mieszacza 2
AF	- Aussenfühler	- Outside temp. sensor	- Czujnik temperatury zewnętrznej
KF	- Kesselfühler	- Boiler sensor	- Czujnik kotła
SF	- Speicherfühler	- Calorifier sensor	- Czujnik zasobnika
OEG	- Ölstandsgeber	- Fuel oil - level gauge	- Czujnik poziomu oleju
SFS	- Solarfühler - Speicher	- Solar sensor - Calorifier	- Czujnik solarny - zasobnik
SFK	- Solarfühler - Kollektor	- Solar sensor - Solar panel	- Czujnik solarny - kolektor
ATF	- Abgastemperaturfühler	- Flue gas temperature sensor	- Czujnik temperatury spalin
Bus	- Bus	- Bus	- Bus
FK	- Fernkontakt, potential frei	- Remote contakt potential-free	- Sterowanie zdalne (np.tel.)

bl	- blau	- blue	- niebieski
br	- braun	- brown	- brązowy
sw	- schwarz	- black	- czarny
ws	- weiß	- white	- biały
rt	- rot	- red	- czerwony
gr	- grau	- grey	- szary
ge/gn	- gelb/grün	- yellow/green	- żółto/zielony

* - Zubehör - Accesories - Wyp dodatkowe

				Datum	24.02.04	WOLF	Schaltplan für Kesselregelung R20 (5W) Osteuropa	Zeichnungsnummer	50-10-020-004 Blatt 1/2
				Bearb.	Kür				
2	Antrag TS-01094, RU ergänzt	12.08.2004	Kür	Antrag	TS-00308			Art.-/ Materialnummer	30 43 499
Ind.	Änderung	Datum	Name	Norm					

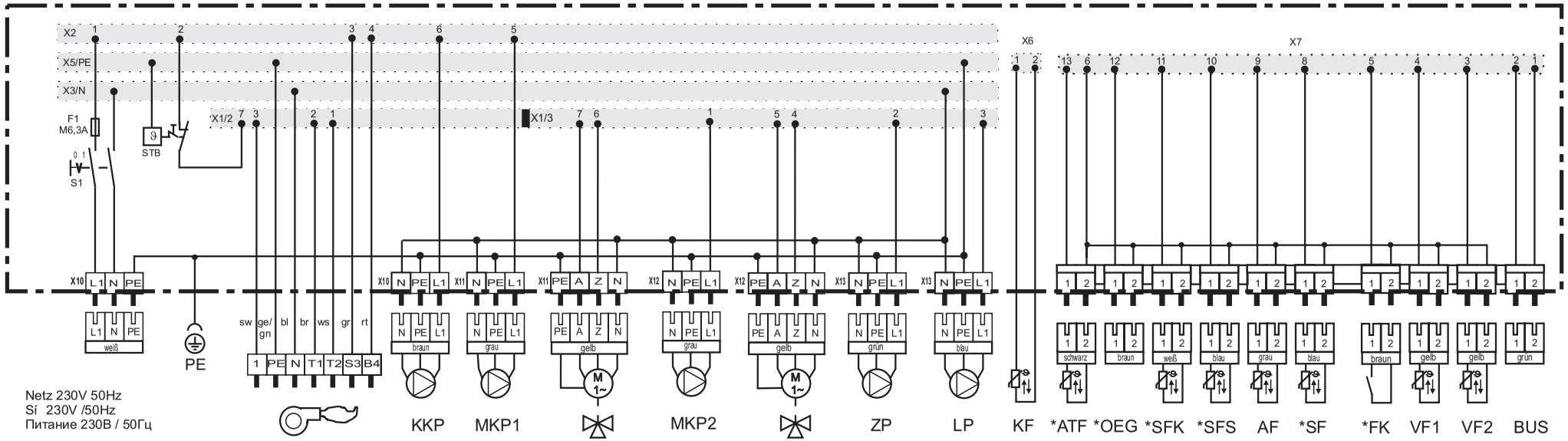

Netz 230V 50Hz
Sí 230V /50Hz
Питание 230В / 50Гц

Notschalter bauseits
Nouzový vypínaè (na místì instalace)
Аварийный выключатель
(в комплект поставки не входит)

Brenner 1. Stufe
Hořák 1.stupeň
Горелка 1-ая ступень

KF	40°C ca. 2,66 KOhm	60°C ca. 1,24 KOhm	80°C ca. 627 Ohm
AF	-10°C ca. 27,6 KOhm	0°C ca. 16,3 KOhm	20°C ca. 6,24 KOhm
SF	20°C ca. 6,24 KOhm	45°C ca. 2,18 KOhm	60°C ca. 1,24 KOhm
VF1	20°C ca. 6,24 KOhm	45°C ca. 2,18 KOhm	60°C ca. 1,24 KOhm
VF2	20°C ca. 6,24 KOhm	45°C ca. 2,18 KOhm	60°C ca. 1,24 KOhm
ATF	50°C ca.1,194 KOhm	100°C ca.1,386 KOhm	150°C ca.1,573 KOhm
OEG	0 - 5V		
SFK	20°C ca.1,078 KOhm	60°C ca.1,232 KOhm	100°C ca.1,386 KOhm
SFS	20°C ca. 6,24 KOhm	45°C ca. 2,18 KOhm	60°C ca. 1,24 KOhm

S1	- Betriebsschalter	- Provozní vypínač	- Выключатель
F1	- M 6,3 Amp.	- Pojistka M 6,3 Amp.	- Предохранитель 6,3 A
X1-13	- Klemmleiste	- Svorkovnice	- Клеммная колодка
STB	- Sicherheitstemperaturbegrenzer	- Bezpečnostní termostat	- Защитный ограничитель температуры
KKP	- Kesselkreispumpe	- Kotlové čerpadlo	- Насос котлового контура
LP	- Ladepumpe	- Nabíjecí čerpadlo	- Насос загрузки бойлера
MM1	- Mischermotor 1	- Motor směšovaného okruhu 1	- Привод смесителя 1
MKP1	- Mischerkreispumpe 1	- Čerpadlo směšovaného okruhu 1	- Насос смесительного контура 1
ZP	- Zirkulationspumpe	- Cirkulační čerpadlo	- Насос рециркуляции ГВС
PE	- Schutzleiter Kesselverkleidung	- Ochranný vodič opláštění kotle	- Заземление обшивки котла
VF1	- Vorlauffühler Mischerkreis 1	- Čidlo náběhu směšovaného okruhu 1	- Датчик темп. в подающ. линии смесит. контура 1
VF2	- Vorlauffühler Mischerkreis 2	- Čidlo náběhu směšovaného okruhu 2	- Датчик темп. в подающ. линии смесит. контура 2
MM2	- Mischermotor 2	- Motor směšovaného okruhu 2	- Привод смесителя 2
MKP2	- Mischerkreispumpe 2	- Čerpadlo směšovaného okruhu 2	- Насос смесительного контура 2
AF	- Aussenfühler	- Čidlo venkovní teploty	- Датчик наружной температуры
KF	- Kesselfühler	- Kotlové čidlo	- Датчик температуры котла
SF	- Speicherfühler	- Čidlo zásobníku	- Датчик температуры бойлера
OEG	- Ölstandsgeber	- Ukazatel stavu oleje	- Датчик уровня топлива
SFS	- Solarfühler - Speicher	- Čidlo solárního zásobníku	- Датчик температуры бойлера
SFK	- Solarfühler - Kollektor	- Čidlo solárního kolektoru	- Датчик температуры в подающей линии солнечного коллектора
ATF	- Abgastemperaturfühler	- Čidlo teploty spalin	- Датчик температуры отходящих газов
Bus	- Bus	- Bus	- ШинаеBus
FK	- Fernkontakt, potential frei	- Bezpotenciálový dálkový kontakt	- Блок удаленного доступа (беспотенциальный)

bl	- blau	- Modrá	- синий
br	- braun	- Hnědá	- коричневый
sw	- schwarz	- Černá	- черный
ws	- weiß	- Bílá	- белый
rt	- rot	- Červená	- красный
gr	- grau	- Šedá	- серый
ge/gn	- gelb/grün	- luto/zelená	- желтый / зеленый

* - Zubehör - Pøíslušenství - Принадлежности

				Datum	24.02.04	WOLF	Schaltplan für Kesselregelung R20 (5W) Osteuropa	Zeichnungsnummer	50-10-020-004 Blatt 2/2
				Bearb.	Kür				
2	Antrag TS-01094, RU ergänzt	12.08.2004	Kür	Antrag	TS-00308			Art.-/ Materialnummer	30 43 499
Ind.	Änderung	Datum	Name	Norm					