Technik, die dem Menschen dient.

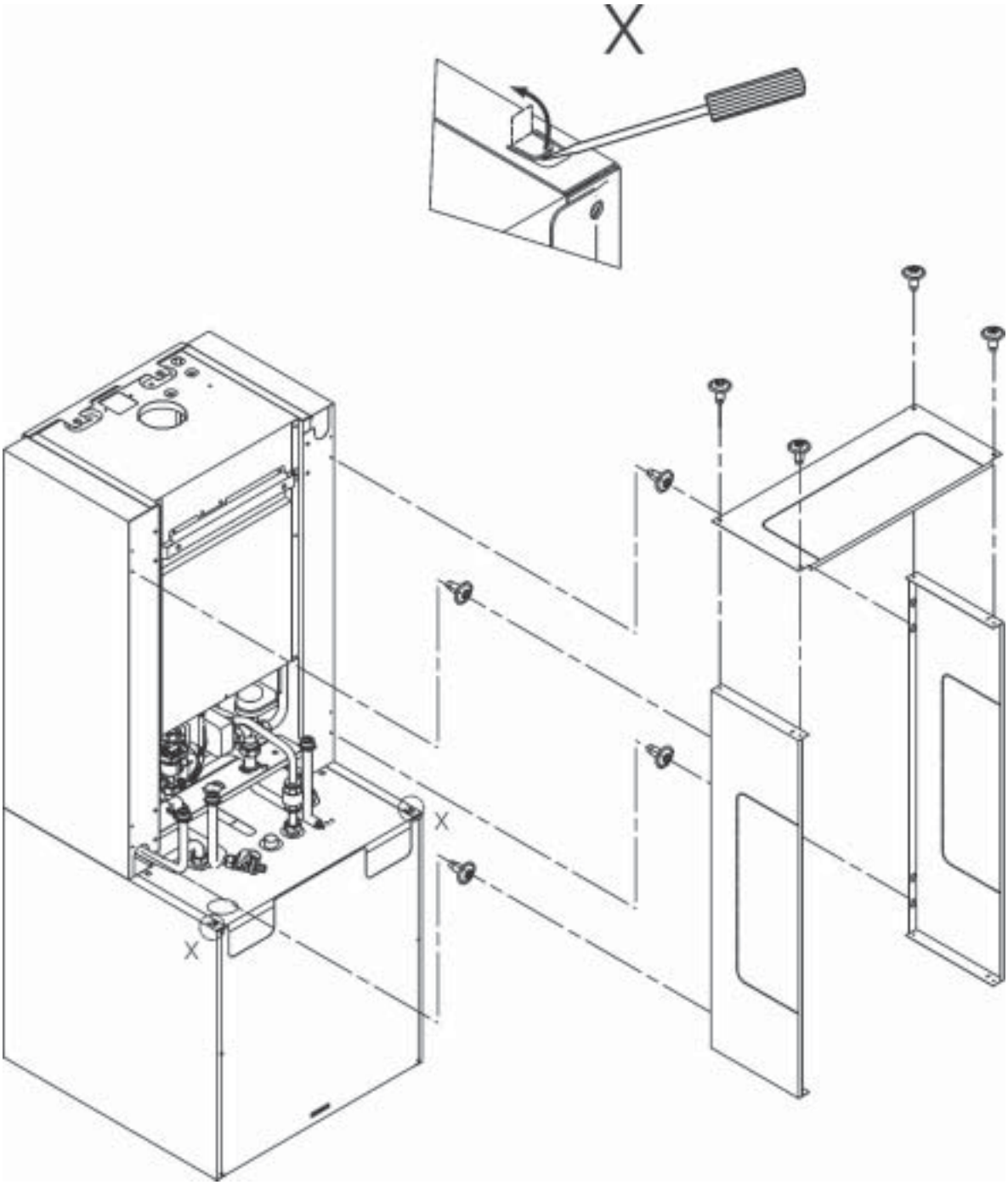

Wolf GmbH, Postfach 1380, 84048 Mainburg, Tel.: 08751/74-0, Fax 08751/741600, Internet: www.wolf-heiztechnik.de

Verkleidung für Verrohrung